ユニシールド ドレープ

UNI SHIELD

整形外科用ドレープ

製造販売届出番号:13B3X00142000001 滅菌済

整形外科での四肢の手術用製品です。開窓部には収縮性素材を使用し、その周辺には吸水補強ファブリックを使用しています。

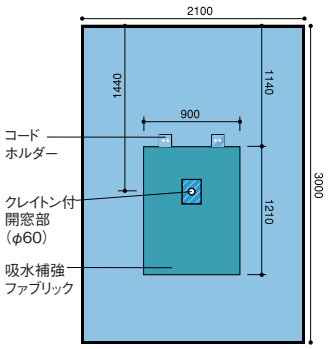

四肢用シート

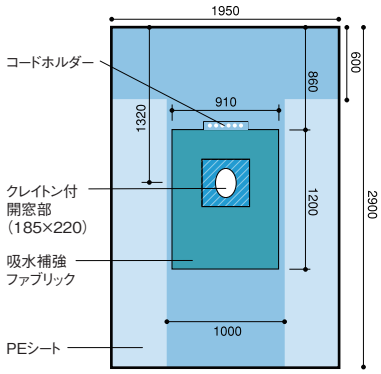

ヒップシート

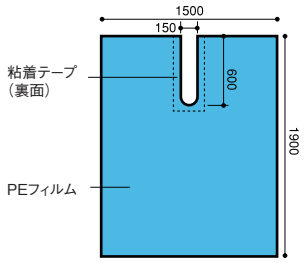

テープ付防水性U型シート

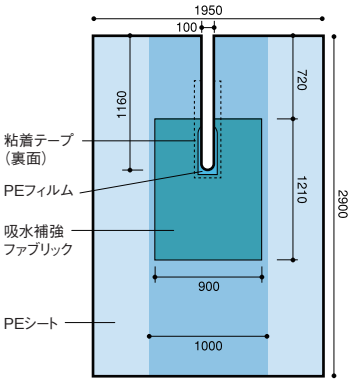

テープ付U型シート

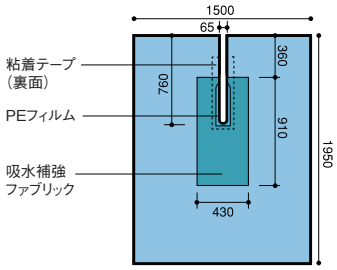

テープ付U型シート（小）

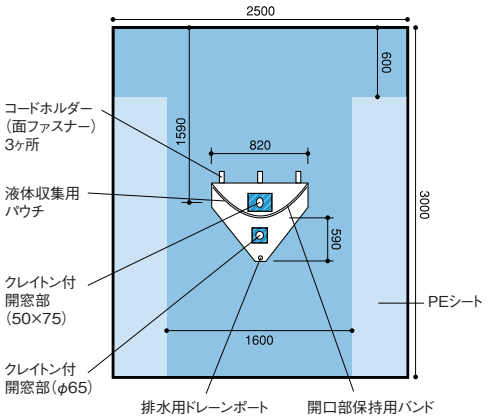

関節鏡用シート

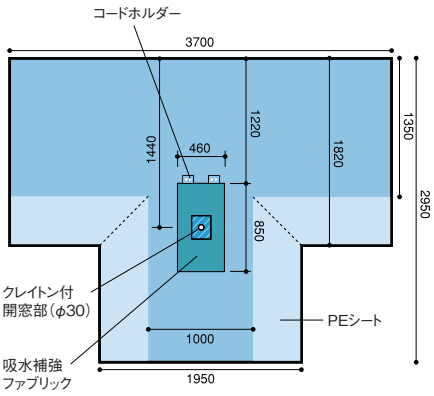

上肢用Tシート

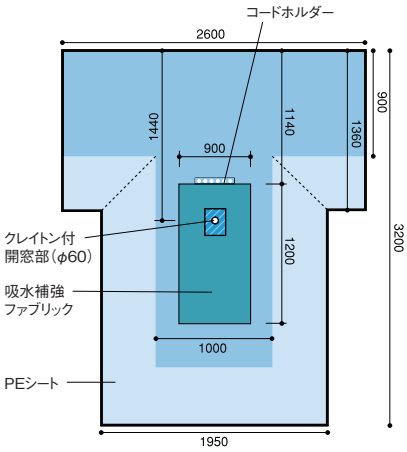

下肢用Tシート

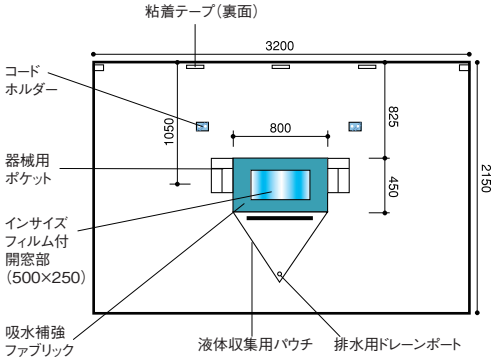

垂直隔離用ドレープ

商品コード	商品名	入数	JANコード
22101	四肢用シート	14枚	4523992421012
22102	ヒップシート	15枚	4523992421029
22103	テープ付防水性U型シート	26枚	4523992421036
22104	テープ付U型シート	14枚	4523992421043
22105	テープ付U型シート（小）	18枚	4523992421050

商品コード	商品名	入数	JANコード
22106	関節鏡用シート	11枚	4523992421067
22107	上肢用Tシート	10枚	4523992421074
22108	下肢用Tシート	12枚	4523992421081
22110	垂直隔離用ドレープ	20枚	4523992421104

●お求めは下記の代理店へ

販売元
Nissho 日昭産業株式会社
メディカル・ヘルスケア営業部
〒105-8567 東京都港区虎ノ門 4-3-13
TEL.03-5472-1676 FAX.03-5472-1683